SP-A

Capacidad Capacity Capacité
10 - 15 - 20 - 25 - 30 - 35 - 40 - 50 t

Certificate
LOM 07ATEX2006

Certificate
N° E-02.02.C06

R60/2000-ES1-09.01

Célula de carga a compresión
Compression load cell
Capteur à compression

Hasta 4000 divisiones OIML-R60
Up to 4000 divisions OIML-R60
Jusqu'à 4000 divisions OIML-R60

Totalmente en acero inoxidable
Fully stainless steel
Totalement acier inoxydable

Totalmente soldada. Estanqueidad IP-68 (EN 60529)
Fully welded. Protected against humidity IP-68 (EN 60529)
Totalement soudée. Etanchéité IP-68 (EN 60529)

Incorpora descargadores de gas para protección descargas atmosféricas
With gas dischargeers to protect against atmospheric discharges
Incorpore des déchargeurs de gaz pour protection contre les décharges atmosphériques

Disponible en version ATEX (opcional) (Ex II 1GD Ex ia IIC T6 IP67 T85°C)
Available in ATEX version (optional)
Disponible version ATEX (optionnel)

Características técnicas
Technical Data
Caractéristiques Techniques

Clase de precisión Accuracy class Classe de précision	C3-C4
Sensibilidad Rated output Sensibilité	2 ± 0.1% mV/V
Vmin Vmin Vmin	Emax/14000
Tensión de alimentación Excitation Voltage Tension d'alimentation	5÷15 V
Resistencia de entrada Input Resistance Résistance d'entrée	800 ± 3
Resistencia de salida Output resistance Résistance de sortie	700 ± 3
Margen de temperatura compensado Temperature limits OIML R60 Marge de température compensée	-10º C / +40º C
Resistencia de aislamiento Insulation resistance Résistance d'isolement	> 5000 M

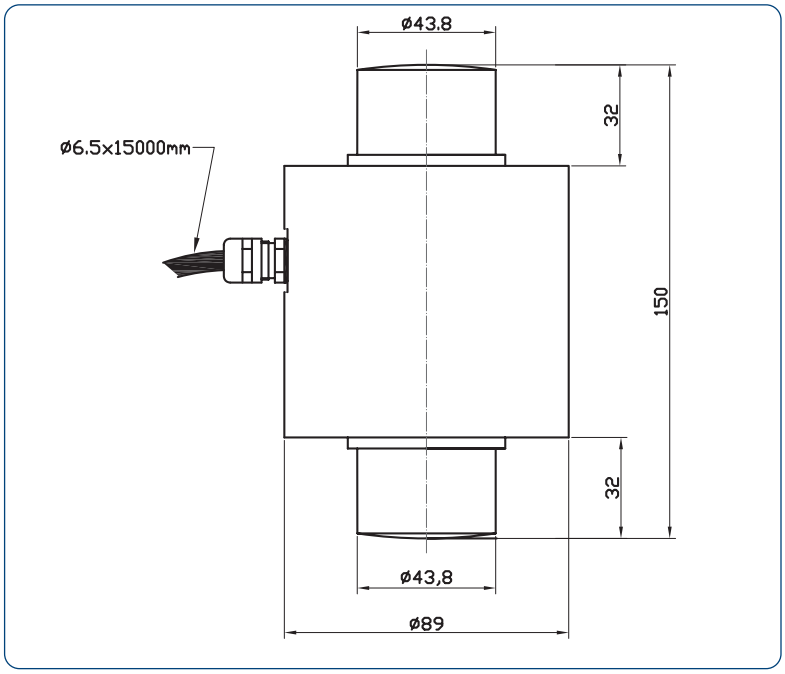

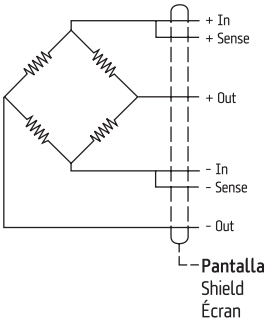

Rojo Red Rouge
Amarillo Yellow Jaune

Verde Green Vert

Negro Black Noir
Azul Blue Bleu

Blanco White Blanc

Pantalla
Shield
Écran

Conexionado
Connections
Connexions

Sense opcional
Optional Sense
Sense optionnel

Hiper Básculas
Venta de básculas y balanzas

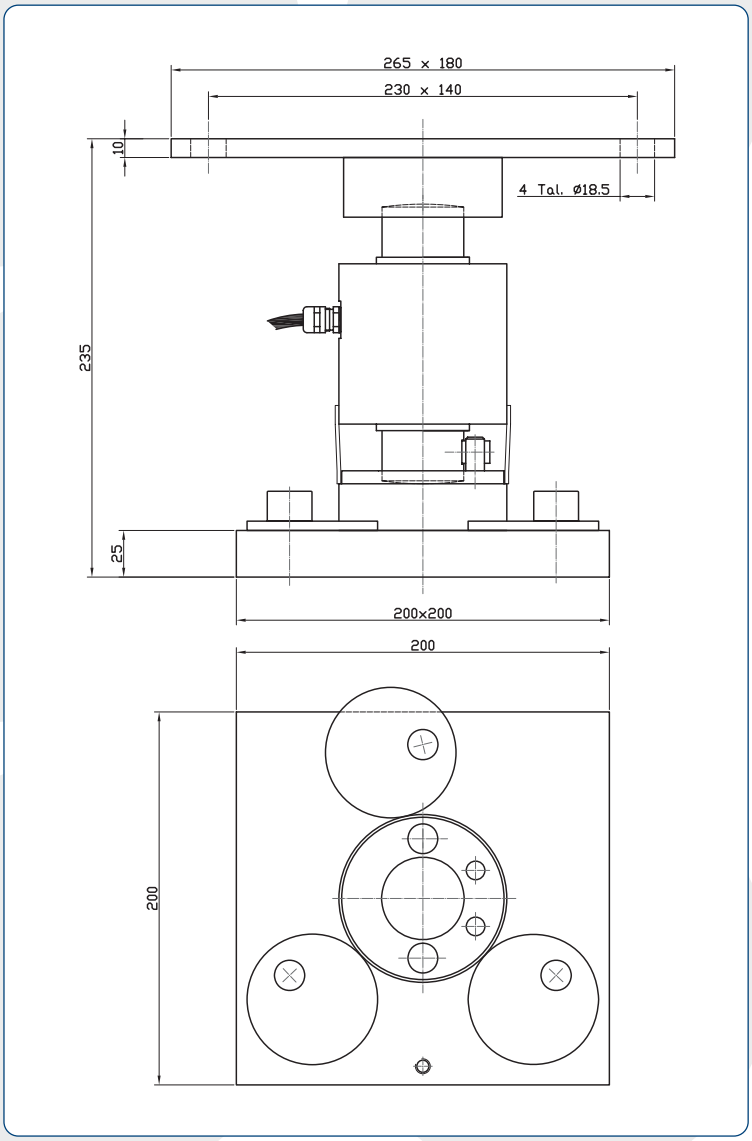

Cojunto soporte SP
Sopport accessory SP
Ensemble support modèle SP

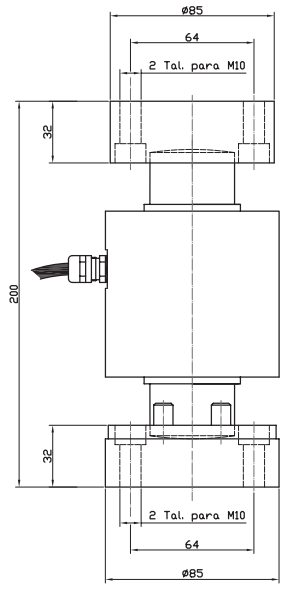

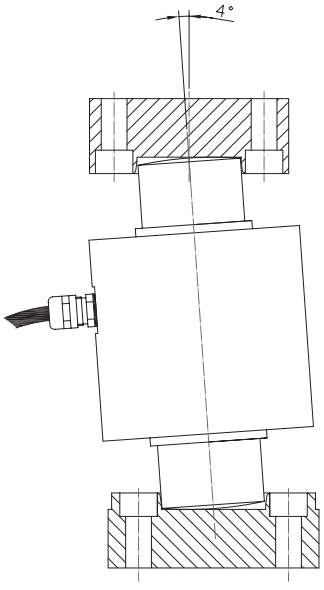

Cojunto Bases SP
Bases Accessory SP
Ensemble support modèle SP

Dimensiones en mm
Size in mm
Dimensions en mm